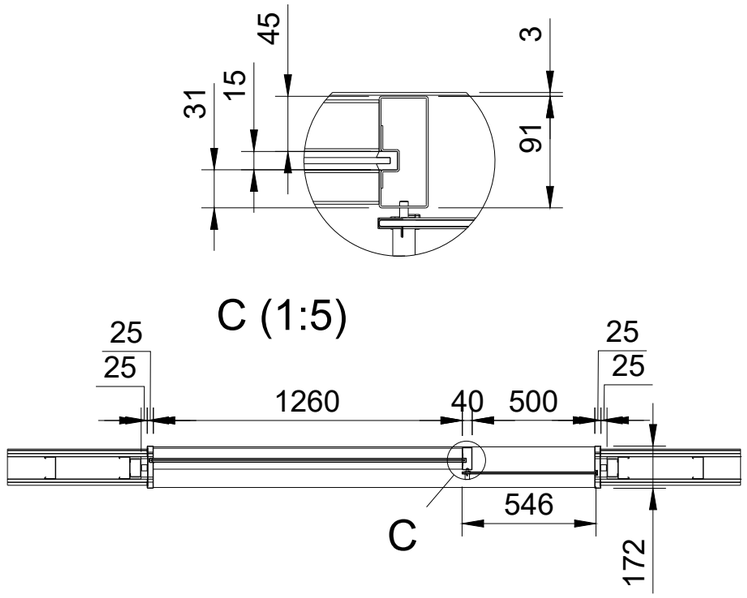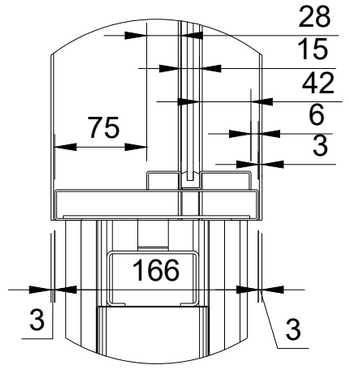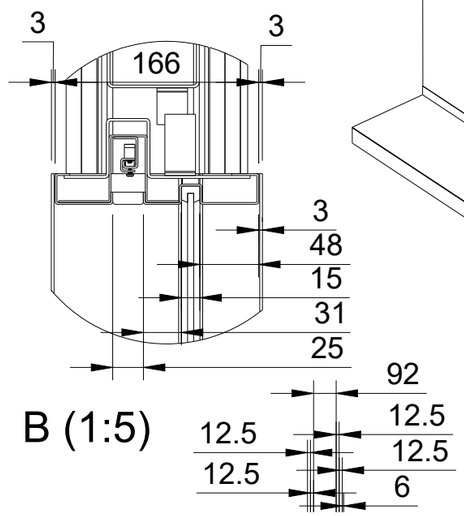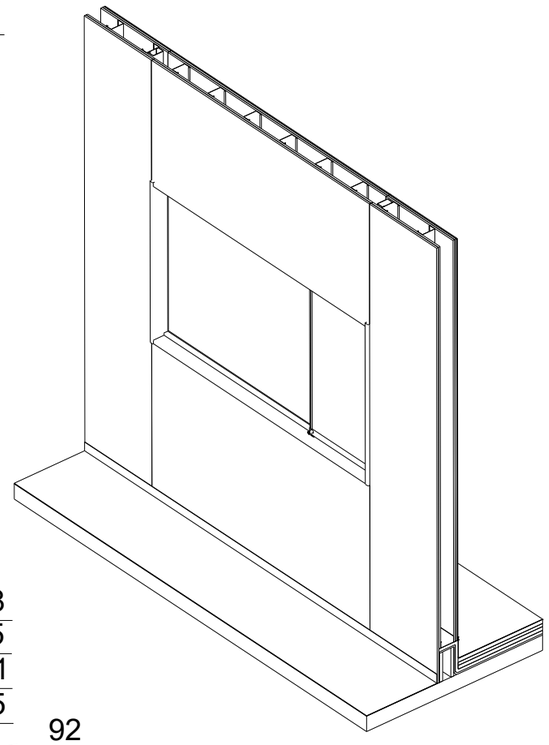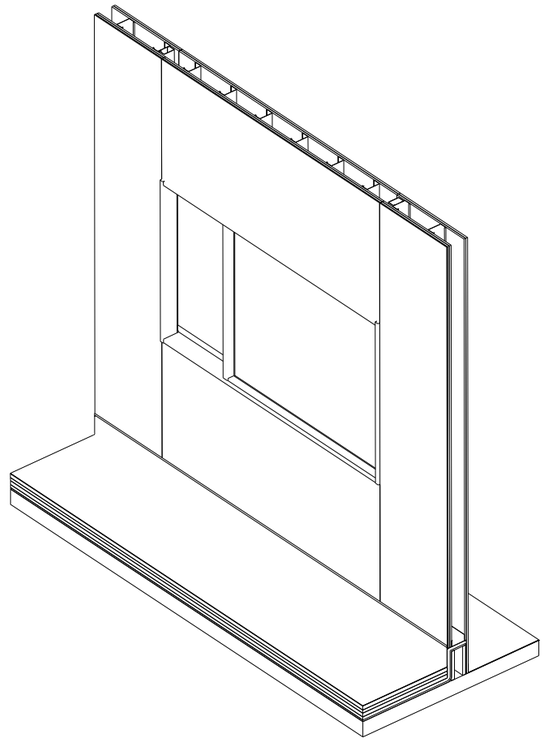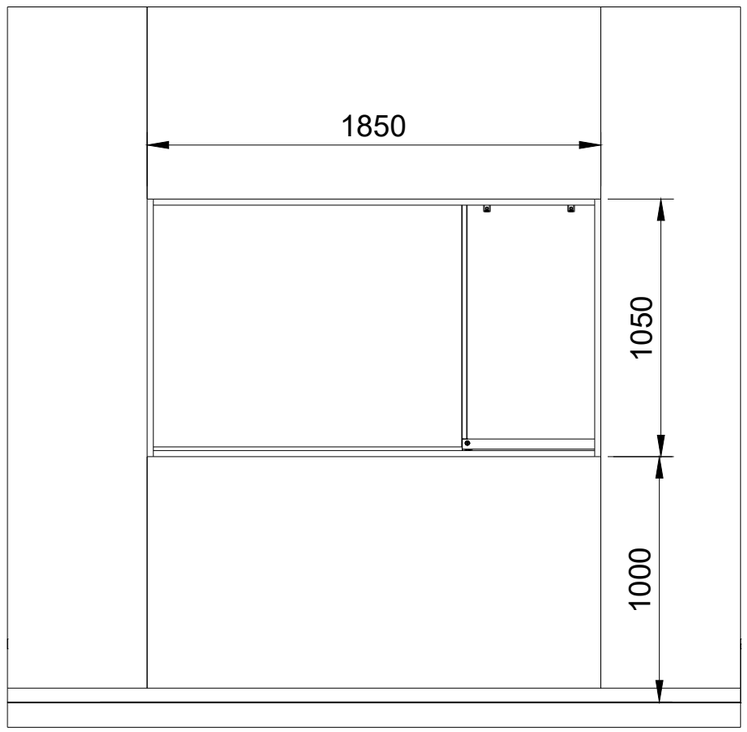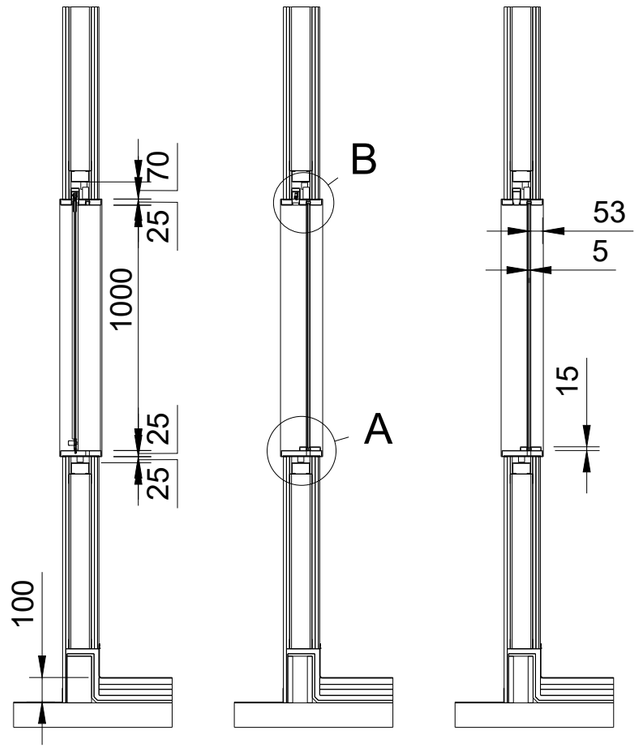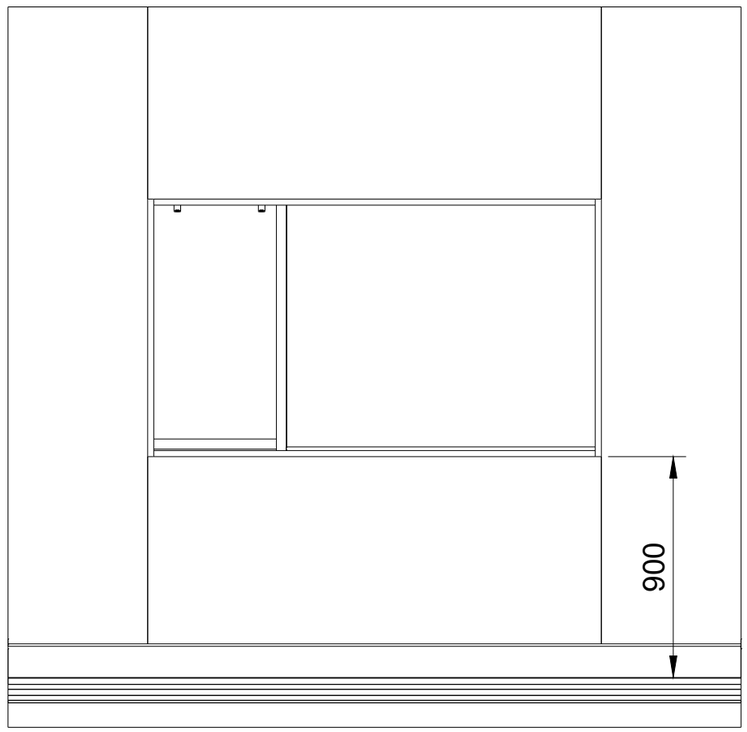受付カウンター　片側FIX　EP吊戸　単線　参考モデル